Φ50半球形三色防水警示灯 Tri-color Waterproof Warning Light

VaneAims Industrial Electrical 风向标

产品外观 Photo	技术参数 Specification	外形尺寸 Diameter

产品型号 Model No. : FXB50F-LED/T/J/B/□/RGY
灯体颜色 Shell color : 黑色 black
防护等级 Protection grade: IP55(可定制IP65)
工作温度 Working temperature: -20℃~45℃
灯具寿命 Using life: 50,000H
整灯功率 Power: 0.8~3W
安装方式 Mounting: 螺帽安装
闪光频率 Flash rate: T: 63~65 times/min W: 常亮
产品电流 Current: 红(R):30ma 黄(Y):30ma
绿(G):30ma 蜂鸣器(buzzer):25ma
产品材料 Materials: 灯体:ABS 灯罩:PC
底座:铝合金

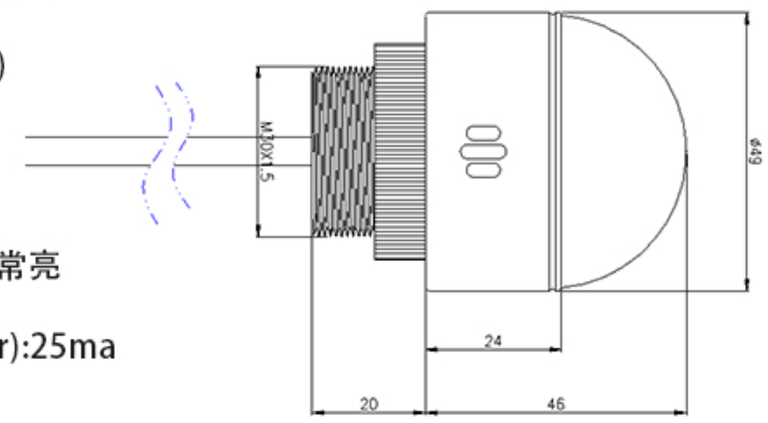

产品型号 Model No. : FXB50F-LED/T/J/S/□/RGY
灯体颜色 Shell color : 银色 silver
防护等级 Protection grade: IP55(可定制IP65)
工作温度 Working temperature: -20℃~45℃
灯具寿命 Using life: 50,000H
整灯功率 Power: 0.8~3W
安装方式 Mounting: 螺帽安装
闪光频率 Flash rate: T: 63~65 times/min W: 常亮
产品电流 Current: 红(R):30ma 黄(Y):30ma
绿(G):30ma 蜂鸣器(buzzer):25ma
产品材料 Materials: 灯体:ABS 灯罩:PC
底座:铝合金

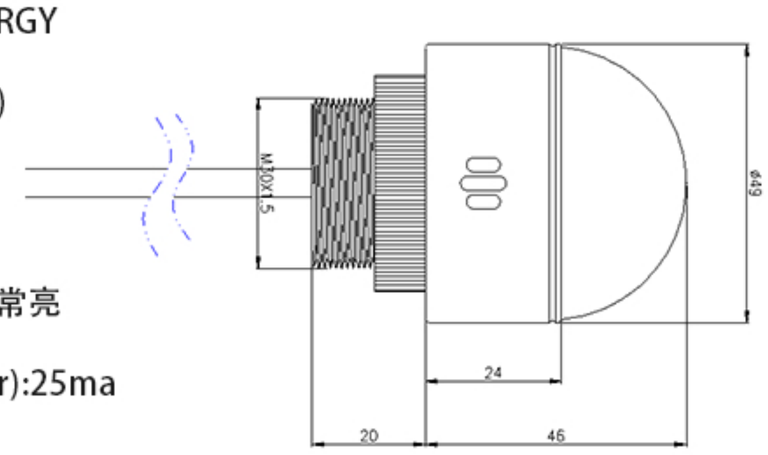

产品型号 Model No. : FXB50F-LED/T/B/□/RGY
灯体颜色 Shell color : 黑色 black
防护等级 Protection grade: IP68 可放水里使用
工作温度 Working temperature: -20℃~45℃
灯具寿命 Using life: 50,000H
整灯功率 Power: 0.8~3W
安装方式 Mounting: 螺帽安装
闪光频率 Flash rate: T: 63~65 times/min W: 常亮
产品电流 Current: 红(R):30ma 黄(Y):30ma
绿(G):30ma
产品材料 Materials: 灯体:ABS 灯罩:PC
底座:铝合金

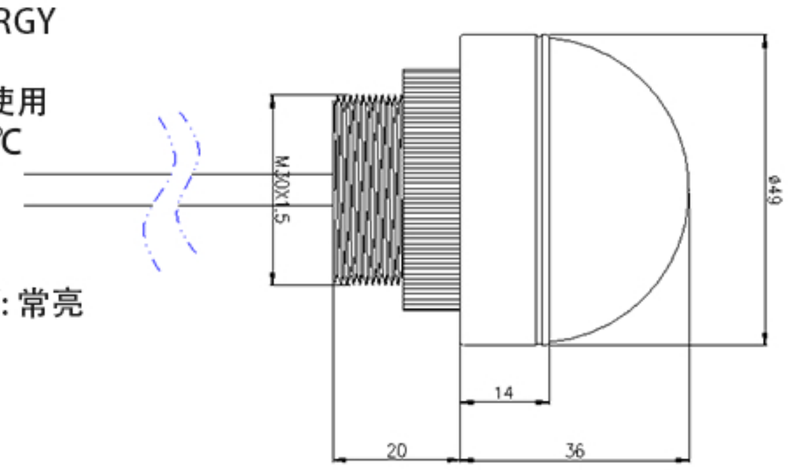

产品型号 Model No. : FXB50F-LED/T/S/□/RGY
灯体颜色 Shell color : 银色 silver
防护等级 Protection grade: IP68 可放水里使用
工作温度 Working temperature: -20℃~45℃
灯具寿命 Using life: 50,000H
整灯功率 Power: 0.8~3W
安装方式 Mounting: 螺帽安装
闪光频率 Flash rate: T: 63~65 times/min W: 常亮
产品电流 Current: 红(R):30ma 黄(Y):30ma
绿(G):30ma
产品材料 Materials: 灯体:ABS 灯罩:PC
底座:铝合金

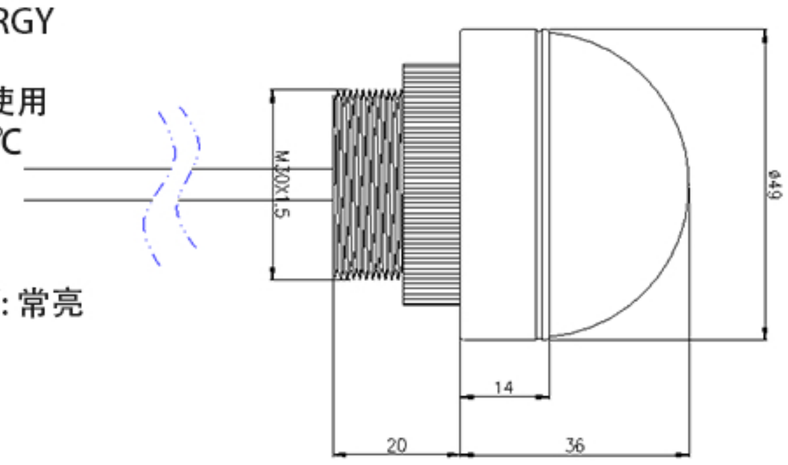

17357725206 0577-61730939